TIMBERCRET
PREFABRICADOS DE HORMIGÓN

PROVEEDOR OFICIAL
DECOTIMBER

FICHA TÉCNICA DE PRODUCTO

PREFABRICADOS DE HORMIGÓN · PAVIMENTOS

Loseta

Piedra Reconstituida Poro

Referencia de producto: serie 04LSP · Loseta Piedra Reconstituida Poro



CONTENIDO

Índice

01 El producto

02 Diseño, superficie y textura

03 Aplicaciones

04 Formatos y dimensiones

05 Especificaciones técnicas

06 Composición y enfierradura

07 Colores y terminaciones

08 Guía de instalación

09 Mantenimiento y manchas

10 Información importante y contacto



El producto



Loseta Piedra Reconstituida Poro: pavimento prefabricado de hormigón con superficie porosa, disponible en once formatos rectangulares y en quince colores.

Fabricada de forma artesanal con triturados de mármol, cantera o río y cementos Portland blanco y gris de alta resistencia. Su coloración se realiza en masa con pigmentos de óxido de hierro resistentes a los rayos UV.

Hormigón de alta resistencia
Cemento Portland blanco y gris

Superficie porosa
Textura tipo piedra natural

15 colores
Coloración en masa

11 formatos
Espesor: 5 cm · Otras medidas a pedido

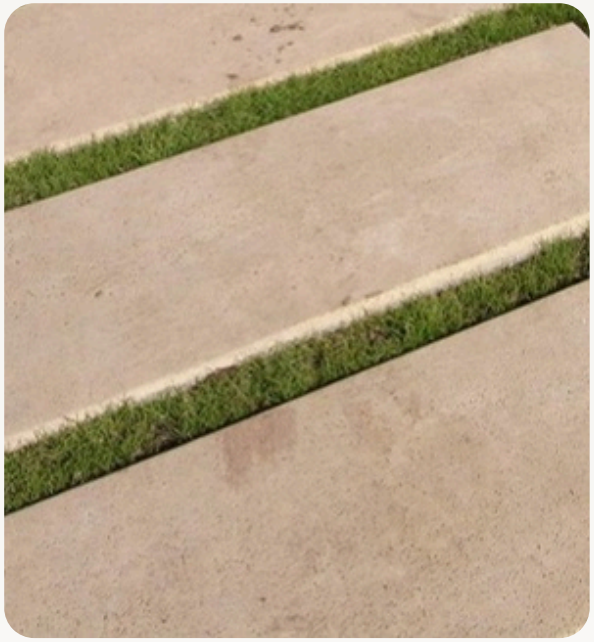



Textura y diseño

La Loseta Piedra Reconstituida Poro se fabrica artesanalmente con moldes flexibles y rígidos. Su superficie presenta una terminación porosa y las medidas son aproximadas, especialmente en el grosor de las piezas.

La coloración se realiza en masa con pigmentos de óxido de hierro resistentes a los rayos UV. Los colores mostrados son referenciales y pueden presentar variaciones de tonalidad.



Detalle de poros



Superficie antideslizante



Pieza y canto

Aplicaciones

Pavimento para patios, jardines, senderos y accesos exteriores. En zonas expuestas al agua, considere una pendiente adecuada para evacuar aguas lluvias. Para tránsito vehicular, la guía recomienda una base de hormigón de 10 a 15 cm.



Patios y terrazas
Pavimento exterior para áreas de estar y circulación.

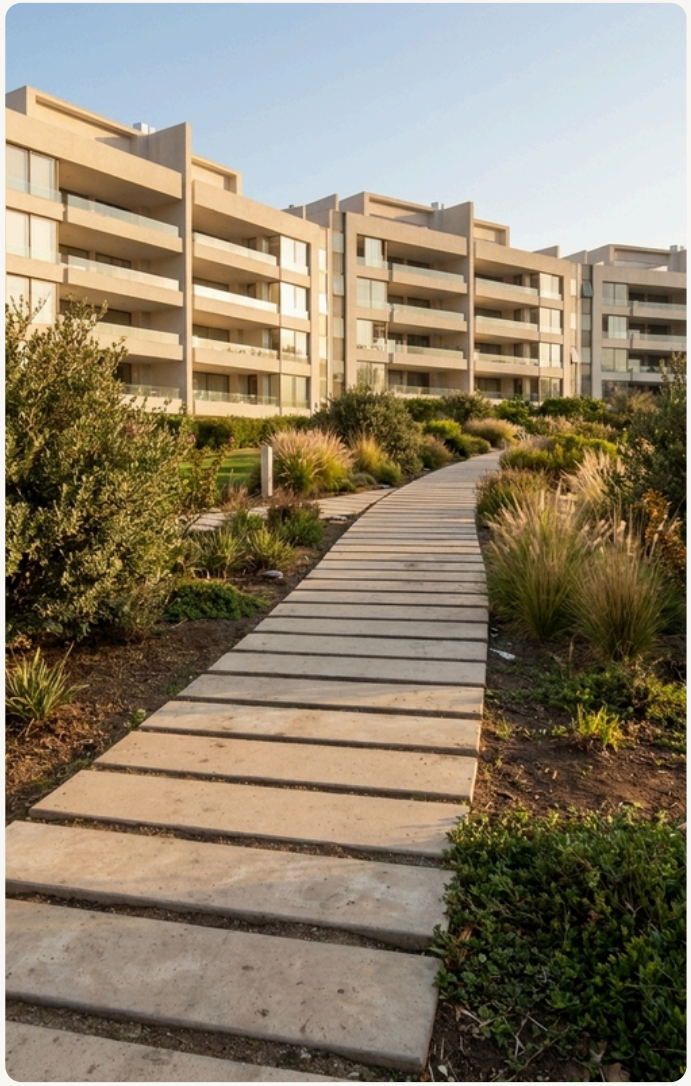

Jardines y senderos
Caminos y pasos exteriores a nivel del terreno.



Accesos y estacionamientos
Uso vehicular con preparación de base adecuada.

Exteriores · Patios · Tránsito peatonal · Jardines

Formatos y dimensiones

TIMBERCRET · DECOTIMBER

Código	Tamaño (cm)	Cant./m²	Peso (kg)
04LSP9030	90×30×5	3,7	33
04LSP9040	90×40×5	2,8	44
04LSP9040	90×60×5	1,9	65
04LSP10030	100×30×5	3,4	36
04LSP10040	100×40×5	2,5	48
04LSP10050	100×50×5	2	60
04LSP12040	120×40×5	2,1	58
04LSP13030	130×30×5	2,6	47
04LSP16050	160×50×5	1.3	96
04LSP16080	160×80×5	0,8	154

Código	Tamaño (cm)	Cant./m²	Peso (kg)
04LSP18050	180×50×5	1,2	108
04LSP20030	200×30×5	1,7	72
04LSP20050	200×50×5	1	120
04LSP24035	240×35×5	1,2	100
—	—	—	—
—	—	—	—
—	—	—	—
—	—	—	—
—	—	—	—
—	—	—	—



- OTRAS MEDIDAS A PEDIDO.

Figuras de referencia proporcional. Todos los formatos tienen 5 cm de espesor.

Especificaciones técnicas

Hormigón H-35 de alta resistencia, baja absorción de agua y pigmentación integrada resistente a los rayos UV. Fabricado con agregados seleccionados y cemento Portland, con tolerancias dimensionales propias de su elaboración artesanal.

H-35
RESISTENCIA A LA COMPRESIÓN
375–382 kg/cm²

≤ 5%
ABSORCIÓN DE AGUA
Sobre el peso

2.100—2.380
DENSIDAD
kg/cm³ (blanco y gris)

Componentes	Triturados de mármol, cantera o río · cemento Portland
Densidad blanco / gris	2.100–2.225 / 2.360–2.380 kg/m³
Coloración	En masa, pigmentos de óxido de hierro resistentes a los rayos UV
Tolerancia en medidas	Aproximadas (fabricación artesanal), sobre todo el grosor

Pruebas de laboratorio: Timbercret envía a laboratorios externos que testan las materias primas y el producto acabado.

Losetas aptas para tránsito peatonal y vehículos livianos. No recomendadas para zonas con flujo frecuente de vehículos de carga pesada.

Composición y enfierradura

La Loseta Piedra Reconstituida Poro se fabrica con triturados de mármol, cantera o río y cemento Portland blanco y gris de alta resistencia, con pigmentación en masa mediante óxidos de hierro resistentes a los rayos UV. Incorpora enfierradura interior de acero estriado de 8 mm, distribuida según el ancho de la loseta.

8-mm

DIÁMETRO DE ACERO
Fierro estriado

4-5 cm

RETIRO EN EXTREMOS
por extremo

Composición	Triturados de mármol, cantera o río cemento Portland blanco y gris
Diámetro	Fierro estriado de 8 mm

Cantidad por ancho	Hasta 30 cm: 2 FE · sobre 30 hasta 60 cm: 3 FE · sobre 60 hasta 100 cm: 4 FE
Largo de barras	Mismo largo de la loseta, dejando 4 a 5 cm de retiro en cada extremo.

ENFIERRADURA: acero estriado de 8 mm, distribuido de manera ordenada dentro del cuerpo de la loseta. La cantidad de barras depende del largo y del ancho de cada formato.

2–4 Fe

CANTIDAD SEGÚN ANCHO

- 2 FE ≤ 30 cm: losetas de hasta 30 cm de ancho → 2 fierros estriados de 8 mm.
- 3 FE > 30–60 cm: losetas de más de 30 cm y hasta 60 cm de ancho → 3 fierros.
- 4 FE > 60–100 cm: losetas de más de 60 cm y hasta 100 cm de ancho → 4 fierros.



Colores y terminaciones


Abeto


Ladrillo


Pelequen


Colonial


Marfil


Ocre


Granate


Marrón

Blanco


Gris


Marengo


Negro



Coloración en masa

Coloración en masa con pigmentos de óxido de hierro resistentes a los rayos UV. Los colores son referenciales y pueden presentar variaciones de tonalidad.

Características de fabricación

- Pigmentos de óxido de hierro resistentes a los rayos UV.
- Coloración integral en masa del hormigón.
- Color Marfil, Blanco y Negro tienen recargo del 20%

Los colores mostrados son solo de referencia y pueden variar de tonalidad. La percepción del color puede cambiar según la luz, la hora, el lugar y las condiciones atmosféricas de la fotografía.

Guía de instalación

HERRAMIENTAS

Pala · mazo de goma · lienza · nivel · llana · carretilla o batea · compactador.

SEGURIDAD

Use protección adecuada. El mortero húmedo puede afectar la piel: utilice guantes protectores y mangas largas.

01 Herramientas y seguridad

Compruebe herramientas, medidas, diseño y material disponible antes de comenzar.

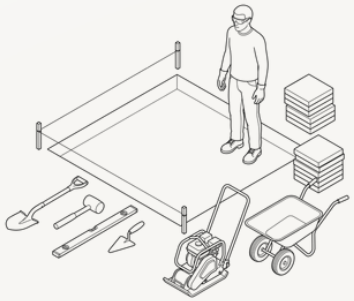

02 Marcado del área y pendiente

Marque los extremos con estacas y lienza. Verifique una pendiente adecuada para evacuar aguas lluvias.



03 Excavación del terreno

Excave 10–15 cm; para estacionamientos, 15–20 cm.



04 Base de gravilla compactada

Extienda una capa de gravilla de 2 a 4 cm, alísela y compáctela.

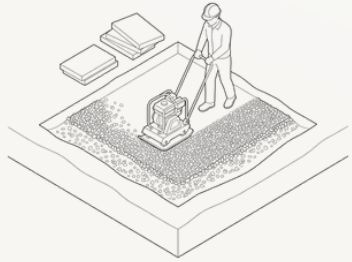

05 Preparación del mortero

Mezcle 2 partes de arena con 1 de cemento y agregue agua hasta lograr un mortero húmedo y pastoso.



06 Colocación de las losetas

Instale sobre una cama de mortero de aprox. 4 cm, apoyando toda la pieza.



07 Nivelación con mazo de goma

Ajuste con un mazo de goma y revise niveles con regla o nivel de burbuja.



08 Juntas, limpieza y fraguado

Deje juntas de 1 cm. Use mortero 3:1 y no transite durante unas 24 horas.

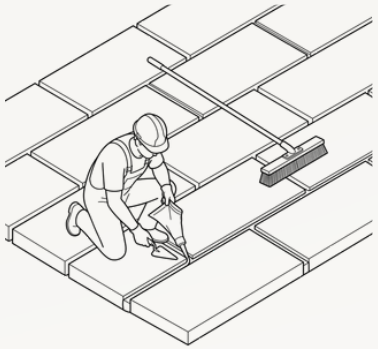

Mantenimiento y manchas

MANTENIMIENTO Y SELLADO

Para renovar el sellante, limpie con jabón neutro; una vez completamente limpio y seco, aplique sellador siguiendo las indicaciones del fabricante.

Si fue sellado con sellador base agua y está sucio, use como removedor una mezcla de agua y jabón, frote con cepillo de cerdas plásticas y enjuague con agua limpia; una vez seco, vuelva a aplicar el sellador.

En pavimentos, no use ceras ni productos grasos: forman una película resbalosa y al cristalizarse se desprenden. Retire las manchas apenas ocurran para facilitar su remoción.

No use sal para deshelar el pavimento, ya que puede afectar la durabilidad y la apariencia del enlosado.

GUÍA DE MANCHAS

Algas y hongos. Rocíe un fungicida según el fabricante; la materia sale a los pocos días con un fregado suave.

Bebidas. Restriegue con agua jabonosa; para las difíciles, hipoclorito sódico 1:10 y enjuague a fondo.

Chicle Enfríe con aerosol refrigerante o hielo y, una vez endurecido, retírelo.

Aceite. Absorba con un paño y cubra con polvo seco durante 24 h. Repita y luego use un limpiador de grasas.

Pintura/barnices. Absorba en húmedo; no use solventes en manchas de menos de una semana para no penetrar el hormigón.

Herrumbre. Use un eliminador corrosivo o limpiador de hormigón según el fabricante.

Mancha seca. Quite tanto como pueda y aplique un quitamanchas, preferiblemente en gel grueso.

Eflorescencias. Depósito cristalino propio del cemento; desaparece con el tiempo. Ácido muriático 1:10 o vinagre 1:6 y enjuague.

⚠ Retire las manchas inmediatamente: si transcurre demasiado tiempo, la remoción se dificulta.



TIMBERCRET PREFABRICADOS DE HORMIGÓN DECOTIMBER

Prefabricados de hormigón para construcción y decoración

IMPORTANTE

1. Se suministran sobre pallets de madera; los materiales de embalaje son reciclables. Pueden aparecer microfisuraciones superficiales que no afectan las características ni la calidad.
2. Se fabrican con áridos naturales, por lo que ligeros cambios de color son inevitables y no dan lugar a reclamación.
3. No se aceptan reclamos sobre material instalado. Las medidas son aproximadas por fabricarse en moldes plásticos.
4. Timbercret se reserva el derecho de variar sin previo aviso las características de sus productos.

www.timbercret.cl
www.decotimber.cl

Tel: +56 9 95072525 · +56 9 42755576
ventastimbercret@gmail.com · jp.timbercret@gmail.com · ca.timbercret@gmail.com
Fabrica: León de la barra 220, Lo Espejo, Santiago, Chile.
Showroom: Centro Comercial Lo Castillo, Candelaria Goyenechea 3820, loc. 200, nivel -1, subsuelo, Vitacura, Santiago, Chile.
Redes sociales: @timbercret · @decotimber_
Ficha técnica · 2026