TIMBERCRET
PREFABRICADOS DE HORMIGÓN

PROVEEDOR OFICIAL
DECOTIMBER

FICHA TÉCNICA DE PRODUCTO

PREFABRICADOS DE HORMIGÓN · PAVIMENTOS

Adoquín Piedra

Irregular

Referencia de producto: serie 04ADQ · Adoquín Piedra Irregular



CONTENIDO

Índice

01 El producto

02 Diseño y terminación

03 Aplicaciones

04 Formatos y dimensiones

06 Especificaciones técnicas

07 Colores y terminaciones

08 Guía de instalación

09 Mantenimiento y manchas

10 Información importante y contacto

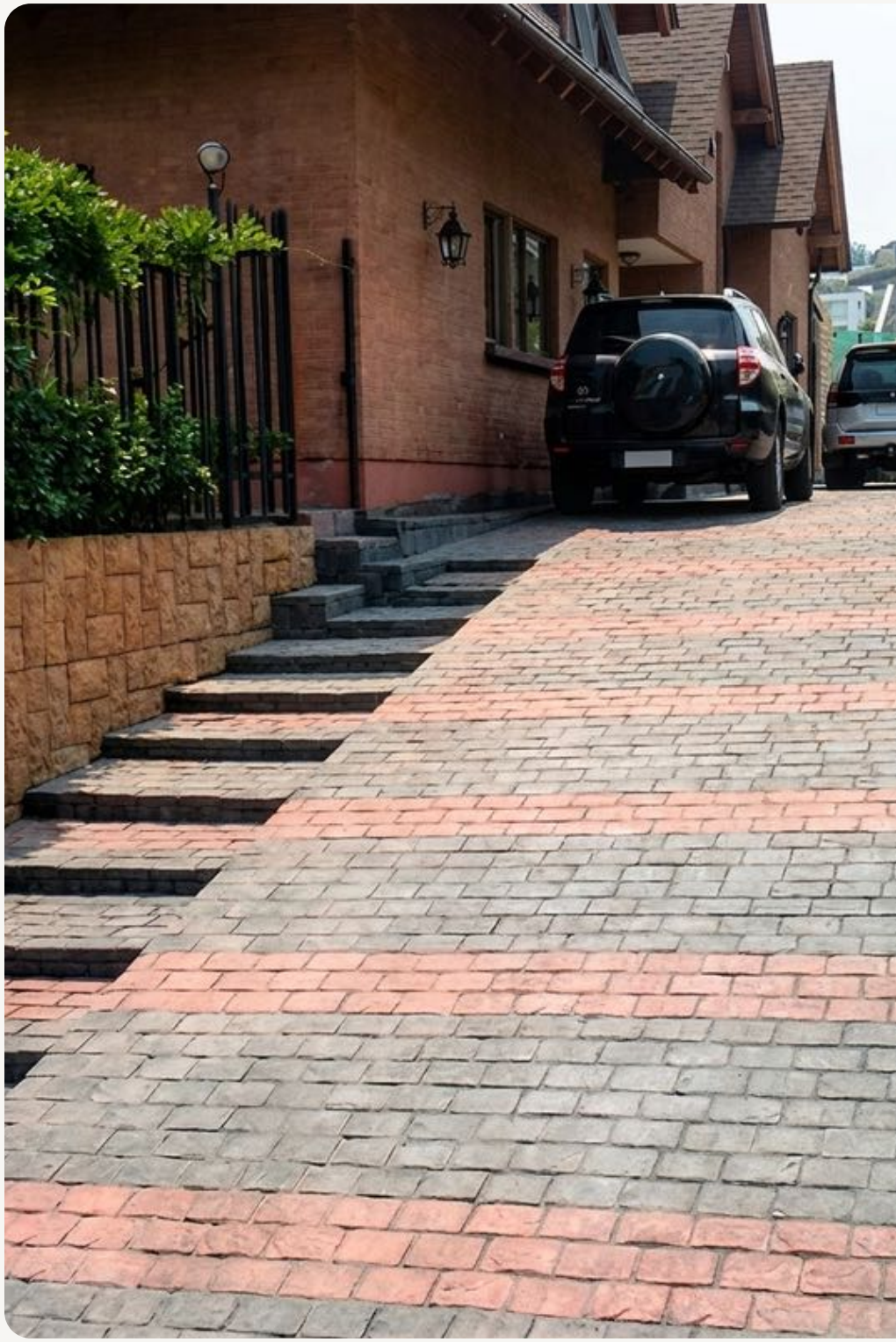

El producto



Adoquín Piedra Irregular: pavimento prefabricado de hormigón presentado en cuatro formatos, todos con 5 cm de espesor.

La ficha técnica contempla cantidades por m² y pesos por formato, además de 12 colores disponibles. Fabricado de forma artesanal con moldes flexibles y rígidos. Los componentes son triturados de mármol, de cantera o de río, junto a cementos tipo Portland blanco y gris de alta resistencia.

Fabricación artesanal
Cemento Portland blanco y gris

4 formatos
Espesor 5 cm

12 colores
Coloración en masa

Medidas aproximadas · 4 formatos





Piedra irregular

El Adoquín Piedra Irregular se presenta en cuatro formatos rectangulares: 16 × 14 × 5 cm, 17 × 14 × 5 cm, 19 × 14 × 5 cm y 20 × 14 × 5 cm.

La coloración se realiza en masa con pigmentos de óxido de hierro resistentes a los rayos UV. Las medidas son aproximadas debido a su fabricación en moldes plásticos.

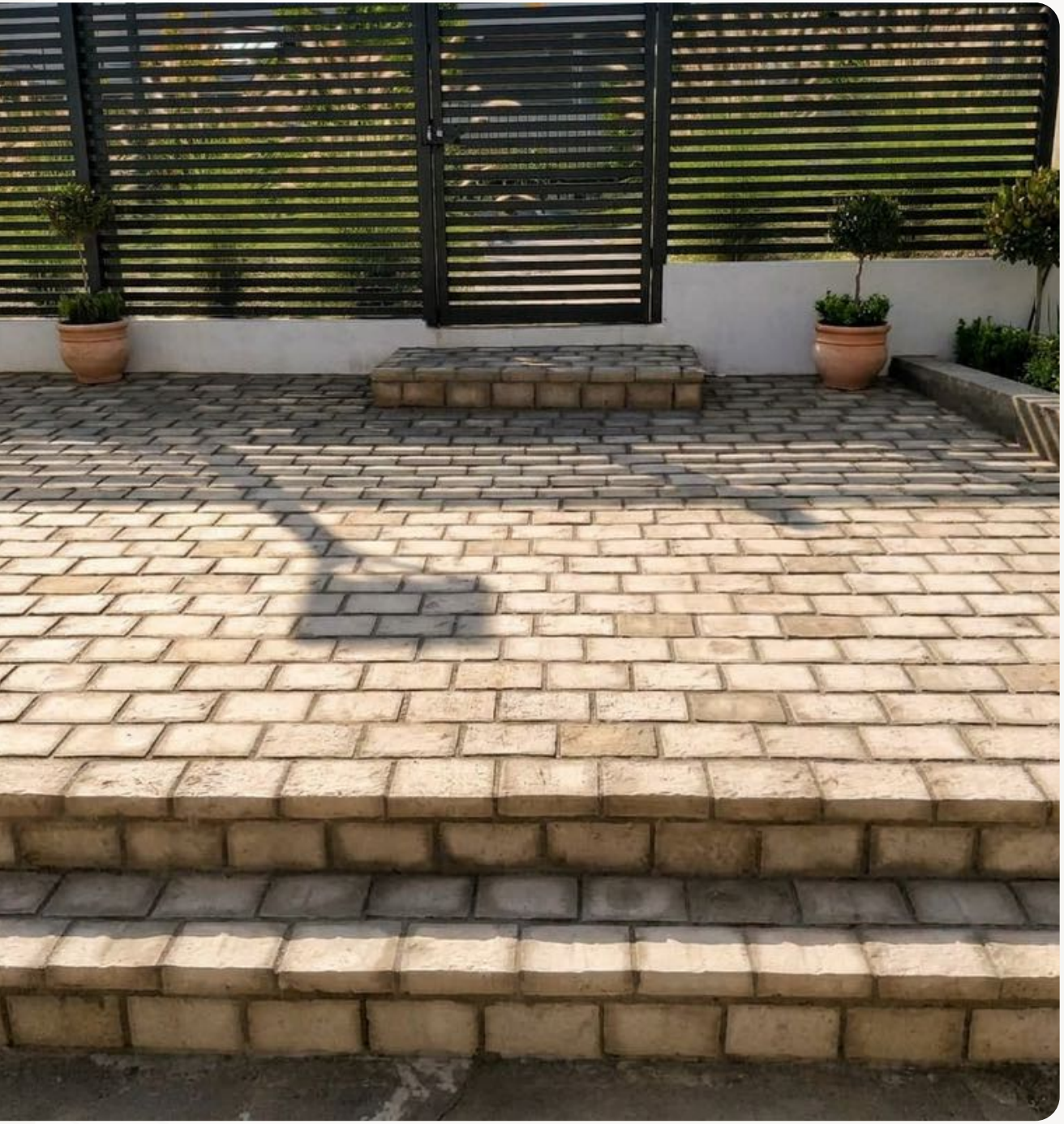



Formatos rectangulares



Textura Piedra



Espesor 5 cm

Aplicaciones

Adoquín prefabricado para pavimentación de patios y superficies exteriores. La guía de instalación contempla también accesos al garaje y zonas expuestas al agua.



Patios
Pavimentación de patios y superficies exteriores.

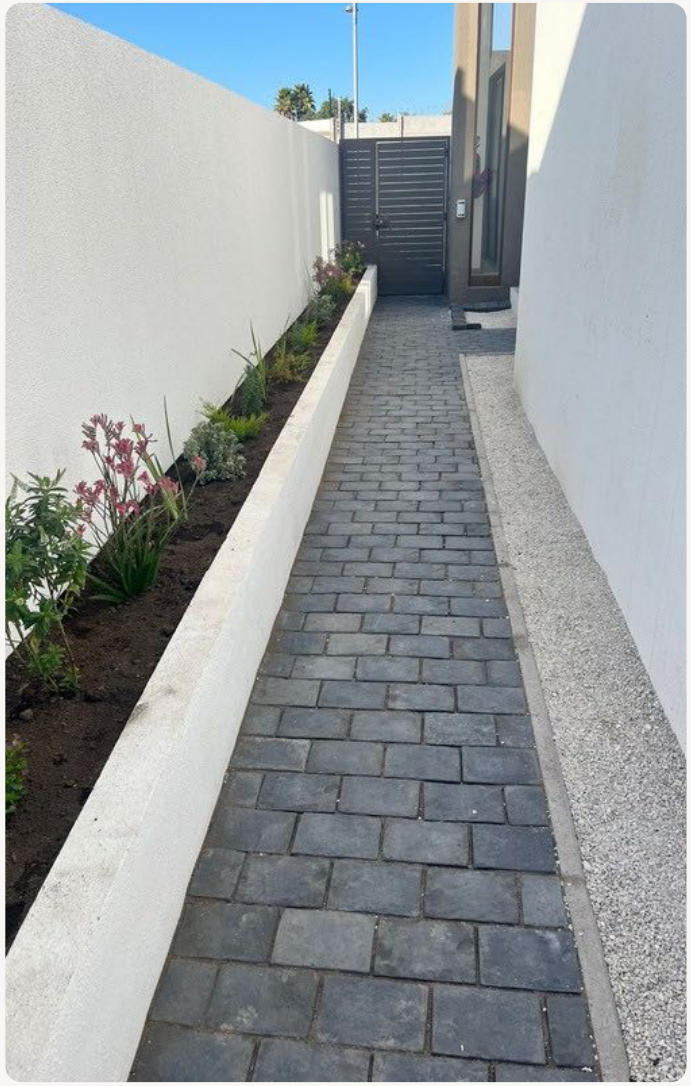

Patios y superficies exteriores
La guía contempla preparación del terreno, base, mortero, colocación y juntas.



Entradas - Estacionamientos
Para paso vehicular, la ficha aconseja una capa de hormigón de aprox. 10–15 cm.

Exteriores · Accesos · Zonas expuestas al agua · Instalación según guía

Formatos y dimensiones

Código	Tamaño (cm)	Peso (kg)	Código	Tamaño (cm)	Peso (kg)
04ADQ10	10 × 10 × 5	1,2	—	—	—
04ADQ15	15 × 15 × 5	2,7	—	—	—
04ADQ20	20 × 20 × 5	5	—	—	—
04ADQ1420	20 × 14 × 5	3,3	—	—	—
—	—	—	—	—	—
—	—	—	—	—	—
—	—	—	—	—	—
—	—	—	—	—	—
—	—	—	—	—	—
—	—	—	—	—	—

- CANTIDADES POR M²: 16×14 cm: 44,6 ud · 17×14 cm: 42 ud · 19×14 cm: 37,6 ud · 20×14 cm: 35,7 ud.

Cuatro formatos. Todos con 5 cm de espesor.

Especificaciones técnicas

Hormigón H-35 de alta resistencia, baja absorción de agua y pigmentación integrada resistente a los rayos UV. Fabricado con agregados seleccionados y cemento Portland, con tolerancias dimensionales propias de su elaboración artesanal.

H-35
RESISTENCIA A LA COMPRESIÓN
375–382 kg/cm²

≤ 5%
ABSORCIÓN DE AGUA
Sobre el peso

2.100—2.380
DENSIDAD
kg/cm³ (blanco y gris)

Componentes	Triturados de mármol, cantera o río · cemento Portland
Densidad blanco / gris	2.100–2.225 / 2.360–2.380 kg/m³
Coloración	En masa, pigmentos de óxido de hierro resistentes a los rayos UV
Tolerancia en medidas	Aproximadas (fabricación artesanal), sobre todo el grosor

Pruebas de laboratorio: Timbercret envía a laboratorios externos que testan las materias primas y el producto acabado.

Colores y terminaciones


Abeto


Ladrillo


Pelequen


Colonial


Marfil


Ocre


Granate


Marrón

Blanco


Gris


Marengo


Negro



Coloración en masa

Coloración en masa con pigmentos de óxido de hierro resistentes a los rayos UV. Los colores mostrados son referenciales y pueden presentar variaciones de tonalidad.

Características de fabricación

- Pigmentos de óxido de hierro resistentes a los rayos UV.
- Coloración integral en masa del hormigón.
- Colores disponibles: Abeto, Ladrillo, Pelequen, Colonial, Marfil, Ocre, Granate, Marrón, Blanco, Gris, Marengo y Negro.

Los colores mostrados son de referencia y pueden variar por los áridos naturales, la iluminación y las condiciones de la fotografía.

Guía de instalación

HERRAMIENTAS

Pala · mazo de goma · lienza · nivel · plana lengüeta · carretilla o batea · compactador.

SEGURIDAD

Use protección adecuada. El mortero húmedo puede afectar la piel: utilice guantes protectores y mangas largas.

01 Pendiente y drenaje

Verifique la pendiente para evacuar aguas lluvias. Junto a la casa, considere aprox. 2,5 cm por metro hacia el exterior.

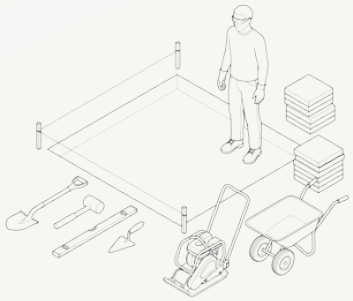

02 Juntas del pavimento

Deje 1 cm entre piezas. Rellene con mortero de 3 partes de arena fina por 1 de cemento con color (3:1), evitando trabajar en días de lluvia.



03 Fraguado y protección

No transite por alrededor de 24 horas para permitir el endurecimiento del mortero.



04 Seguridad y limpieza

Trabaje sobre terreno seco, compruebe medidas y material disponible. Use guantes y mangas largas; instale en la última etapa de la obra.

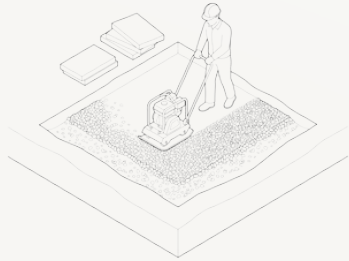

05 Preparación del terreno

Marque los extremos del área con estacas y una lienza para delimitar la superficie de fundación y pavimento.



06 Preparación de la base

Excave 10–15 cm. En estacionamientos, 15–20 cm. Añada 2–4 cm de gravilla, alísela y compáctela.



07 Preparación del mortero

Utilice 6 partes de arena por 1 de cemento. Agregue agua hasta lograr un mortero húmedo y pastoso.



08 Colocación del adoquín

Coloque desde una esquina sobre una cama de mortero de aprox. 4 cm, apoyando toda la pieza. Ajuste con mazo de goma y revise niveles y pendiente.



Mantenimiento y manchas

MANTENIMIENTO Y SELLADO

Para renovar el sellante, limpie con jabón neutro; una vez completamente limpio y seco, aplique sellador siguiendo las indicaciones del fabricante.

Si fue sellado con sellador base agua y está sucio, use como removedor una mezcla de agua y jabón, frote con cepillo de cerdas plásticas y enjuague con agua limpia; una vez seco, vuelva a aplicar el sellador.

No use ceras ni productos grasos: forman una película resbalosa y alteran el aspecto. Retire las manchas apenas ocurran.

No use sal para deshelar: puede afectar la durabilidad y la apariencia.

GUÍA DE MANCHAS

Algas y hongos. Rocíe un fungicida según el fabricante; la materia sale a los pocos días con un fregado suave.

Bebidas. Limpie con agua jabonosa y enjuague. Para manchas difíciles, use un producto apto para hormigón.

Chicle Enfríe con aerosol refrigerante o hielo y, una vez endurecido, retírelo.

Aceite. Absorba con un paño y cubra con polvo seco durante 24 h. Repita y luego use un limpiador de grasas.

Pintura/barnices. Absorba en húmedo; no use solventes en manchas de menos de una semana para no penetrar el hormigón.

Herrumbre. Use un eliminador corrosivo o limpiador de hormigón según el fabricante.

Mancha seca. Quite tanto como pueda y aplique un quitamanchas, preferiblemente en gel grueso.

Eflorescencias. Depósito cristalino propio del cemento. Use un producto apto para hormigón según su fabricante.

⚠ Retire las manchas inmediatamente: si transcurre demasiado tiempo, la remoción se dificulta.

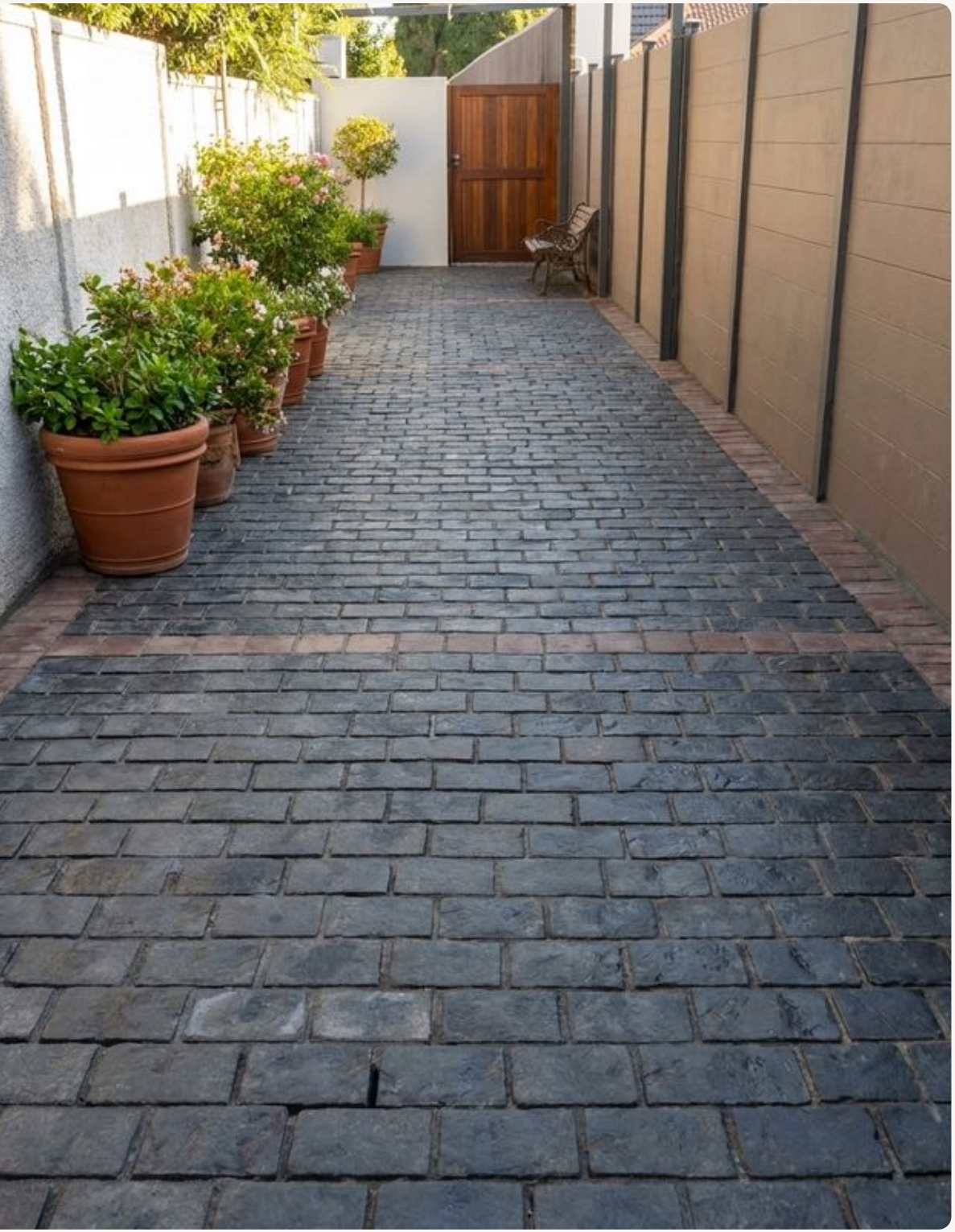

TIMBERCRET PREFABRICADOS DE HORMIGÓN DECOTIMBER

Prefabricados de hormigón para construcción y decoración

IMPORTANTE

1. Se suministran sobre pallets de madera; los materiales de embalaje son reciclables. Pueden aparecer microfisuraciones superficiales que no afectan las características ni la calidad.
2. Se fabrican con áridos naturales, por lo que ligeros cambios de color son inevitables y no dan lugar a reclamación.
3. No se aceptan reclamos sobre material instalado. Las medidas son aproximadas por fabricarse en moldes plásticos.
4. Timbercret se reserva el derecho de variar sin previo aviso las características de sus productos.

www.timbercret.cl
www.decotimber.cl

Tel: +56 9 95072525 · +56 9 42755576
ventastimbercret@gmail.com · jp.timbercret@gmail.com · ca.timbercret@gmail.com
Fabrica: León de la barra 220, Lo Espejo, Santiago, Chile.
Showroom: Centro Comercial Lo Castillo, Candelaria Goyenechea 3820, loc. 200, nivel -1, subsuelo, Vitacura, Santiago, Chile.
Redes sociales: @timbercret · @decotimber_
Ficha técnica · 2026