TIMBERCRET
PREFABRICADOS DE HORMIGÓN

PROVEEDOR OFICIAL
DECOTIMBER

FICHA TÉCNICA DE PRODUCTO

PREFABRICADOS DE HORMIGÓN · PAVIMENTOS

Adocreto Liso

Hormigón Visto

Referencias: 04ADT2040 · 04ADT2010-5 · 04ADT2010-8



CONTENIDO

Índice

01 El producto

02 Diseño, superficie y textura

03 Aplicaciones

04 Formatos y dimensiones

06 Especificaciones técnicas

07 Colores y terminaciones

08 Guía de instalación

09 Mantenimiento y manchas

10 Información importante y contacto



El producto

Adocreto Liso Hormigón Visto: prefabricado de hormigón para pavimentación, disponible en tres formatos rectangulares. Sus medidas, cantidades por m² y pesos se indican en esta ficha.

Fabricado con cementos Portland blanco y gris, coloración en masa y pigmentos de óxido de hierro resistentes a los rayos UV.



Hormigón prefabricado
Cemento Portland blanco y gris

Superficie lisa
Acabado hormigón visto

15 colores
Coloración en masa

3 formatos
Espesores: 5 y 8 cm · Pesos: 10 / 2,4 / 3,84 kg





Diseño liso

El Adocreto Liso Hormigón Visto presenta una superficie lisa y un diseño rectangular. Está disponible en formatos de 20 × 40 cm y 20 × 10 cm, con espesores de 5 y 8 cm según la referencia.

La coloración se realiza en masa con pigmentos de óxido de hierro resistentes a los rayos UV. Los colores mostrados son referenciales y pueden variar de tonalidad.



Superficie lisa



Hormigón visto



Formato rectangular

Aplicaciones

Pavimento para patios, áreas peatonales, accesos y estacionamientos. Para tránsito vehicular, la guía recomienda una base más profunda y una capa de hormigón de 10 a 15 cm.

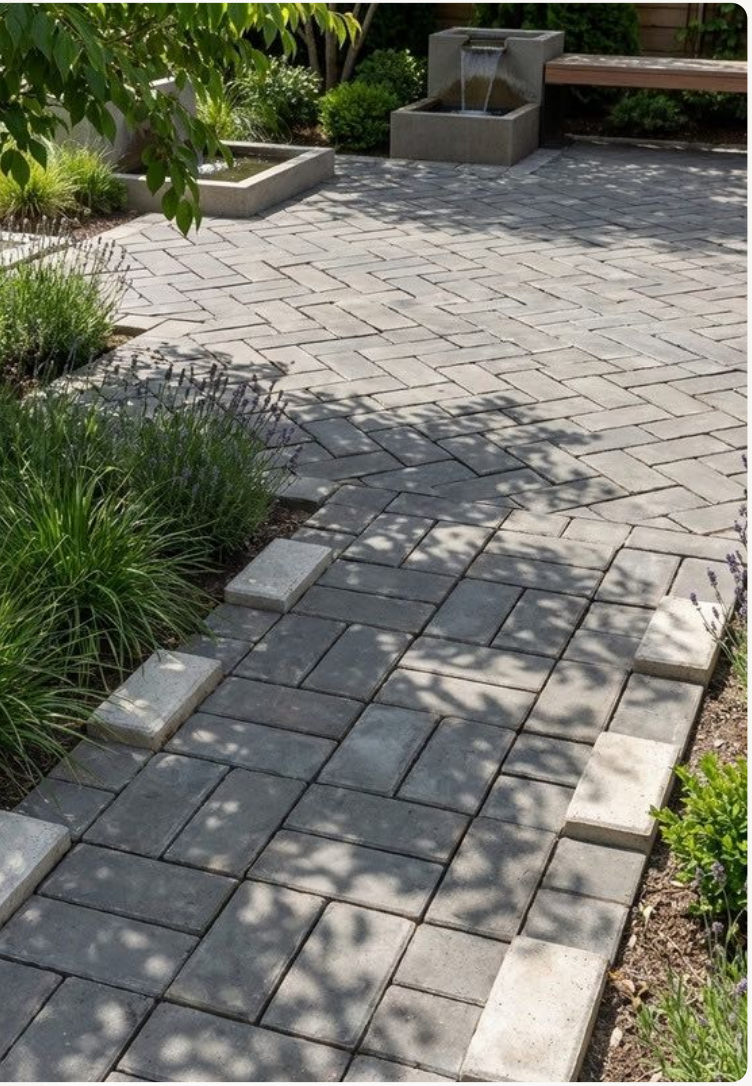

Patios y terrazas
Pavimentación exterior de uso peatonal.

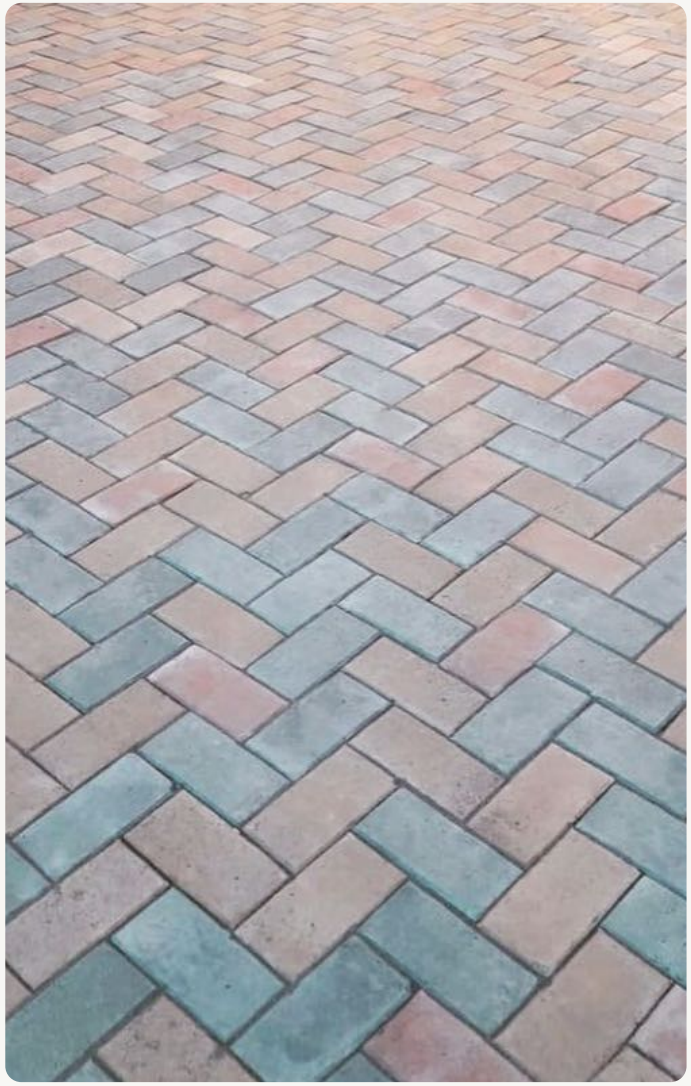

Áreas peatonales
Senderos y zonas de circulación.



Accesos y estacionamientos
Instalación sobre una base correctamente preparada.

Exteriores · Interiores · Tránsito peatonal · Tránsito vehicular

Formatos y dimensiones

TIMBERCRET · DECOTIMBER

Código	Tamaño (cm)	Cant./m²	Peso (kg)	Código	Tamaño (cm)	Cant./m²	Peso (kg)
04ADT2040	20×40×5	12,5	10	—	—	—	—
04ADT2010-5	20×10×5	50	2,4	—	—	—	—
04ADT2010-8	20×10×8	50	3,84	—	—	—	—
—	—	—	—	—	—	—	—
—	—	—	—	—	—	—	—
—	—	—	—	—	—	—	—
—	—	—	—	—	—	—	—
—	—	—	—	—	—	—	—
—	—	—	—	—	—	—	—
—	—	—	—	—	—	—	—

- PESO EN KG · MEDIDAS EN CM.

Tres formatos confirmados según la ficha técnica del producto.

Especificaciones técnicas

Hormigón H-35 de alta resistencia, baja absorción de agua y pigmentación integrada resistente a los rayos UV. Fabricado con agregados seleccionados y cemento Portland, con tolerancias dimensionales propias de su elaboración artesanal.

H-35
RESISTENCIA A LA COMPRESIÓN
375–382 kg/cm²

≤ 5%
ABSORCIÓN DE AGUA
Sobre el peso

2.100—2.380
DENSIDAD
kg/cm³ (blanco y gris)

Componentes	Triturados de mármol, cantera o río · cemento Portland
Densidad blanco / gris	2.100–2.225 / 2.360–2.380 kg/m³
Coloración	En masa, pigmentos de óxido de hierro resistentes a los rayos UV
Tolerancia en medidas	Aproximadas (fabricación artesanal), sobre todo el grosor

Pruebas de laboratorio: Timbercret envía a laboratorios externos que testan las materias primas y el producto acabado.

Colores y terminaciones

Abeto

Ladrillo

Pelequen

Colonial

Marfil

Ocre

Granate

Marrón

Blanco

Gris

Marengo

Negro



Colores auténticos y duraderos

Coloración en masa con pigmentos de óxido de hierro resistentes a los rayos UV. Los colores mostrados son solo de referencia y pueden variar de tonalidad.

Características de fabricación

- Pigmentos de óxido de hierro altamente estables.
- Coloración integral en masa del hormigón.
- Otros colores disponibles: Gris, Marengo y Colonial.

Los colores son referenciales y pueden variar según la luz, el lugar y las condiciones de la fotografía.

Guía de instalación

HERRAMIENTAS

Pala · mazo de goma · lienza · nivel · llana · carretilla o batea · compactador.

SEGURIDAD

Use protección adecuada. El mortero húmedo puede afectar la piel; utilice guantes protectores y mangas largas.

01 Herramientas y seguridad

Compruebe el diseño, las medidas y el material disponible antes de comenzar.

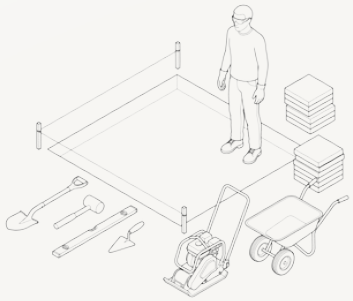

02 Marcado del área y pendiente

Marque el área con estacas y lienza. Junto a la casa, dé una pendiente de 2,5 cm por metro hacia el exterior.



03 Excavación del terreno

Excave 10–15 cm. Para estacionamientos, considere 15–20 cm.



04 Base de gravilla compactada

Extienda una capa de gravilla de 2–4 cm, alísela y compáctela.

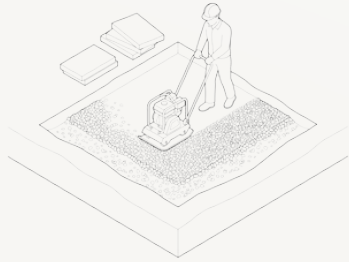

05 Preparación del mortero

Mezcle 6 partes de arena con 1 de cemento y agregue agua hasta obtener un mortero húmedo y pastoso.



06 Colocación de los adocretos

Instale desde una esquina sobre una cama de mortero de aprox. 4 cm, apoyando toda la pieza.



07 Nivelación con mazo de goma

Ajuste con un mazo de goma y revise niveles con regla o nivel de burbuja.



08 Juntas, limpieza y fraguado

Deje juntas de 1 cm. Use mortero 3:1 y no transite durante unas 24 horas.

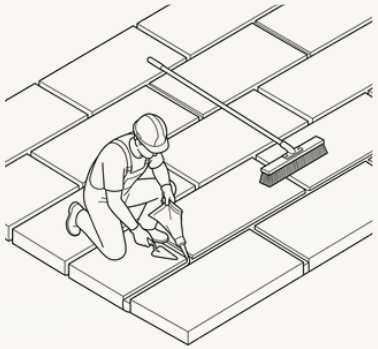

Mantenimiento y manchas

MANTENIMIENTO Y SELLADO

Para renovar el sellante, limpie con jabón neutro; una vez completamente limpio y seco, aplique sellador siguiendo las indicaciones del fabricante.

Si fue sellado con sellador base agua y está sucio, use como removedor una mezcla de agua y jabón, frote con cepillo de cerdas plásticas y enjuague con agua limpia; una vez seco, vuelva a aplicar el sellador.

En pavimentos, no use ceras ni productos grasos: forman una película resbalosa y al cristalizarse se desprenden. Retire las manchas apenas ocurran para facilitar su remoción.

No use sal para deshelar el pavimento, ya que puede afectar la durabilidad y la apariencia del enlosado.

GUÍA DE MANCHAS

Algas y hongos. Rocíe un fungicida según el fabricante; la materia sale a los pocos días con un fregado suave.

Bebidas. Restriegue con agua jabonosa; para las difíciles, hipoclorito sódico 1:10 y enjuague a fondo.

Chicle Enfríe con aerosol refrigerante o hielo y, una vez endurecido, retírelo.

Aceite. Absorba con un paño y cubra con polvo seco durante 24 h. Repita y luego use un limpiador de grasas.

Pintura/barnices. Absorba en húmedo; no use solventes en manchas de menos de una semana para no penetrar el hormigón.

Herrumbre. Use un eliminador corrosivo o limpiador de hormigón según el fabricante.

Mancha seca. Quite tanto como pueda y aplique un quitamanchas, preferiblemente en gel grueso.

Eflorescencias. Depósito cristalino propio del cemento; desaparece con el tiempo. Ácido muriático 1:10 o vinagre 1:6 y enjuague.

⚠ Retire las manchas inmediatamente: si transcurre demasiado tiempo, la remoción se dificulta.



TIMBERCRET PREFABRICADOS DE HORMIGÓN DECOTIMBER

Prefabricados de hormigón para construcción y decoración

IMPORTANTE

1. Se suministran sobre pallets de madera; los materiales de embalaje son reciclables. Pueden aparecer microfisuraciones superficiales que no afectan las características ni la calidad.
2. Se fabrican con áridos naturales, por lo que ligeros cambios de color son inevitables y no dan lugar a reclamación.
3. No se aceptan reclamos sobre material instalado. Las medidas son aproximadas por fabricarse en moldes plásticos.
4. Timbercret se reserva el derecho de variar sin previo aviso las características de sus productos.

www.timbercret.cl
www.decotimber.cl

Tel: +56 9 95072525 · +56 9 42755576
ventastimbercret@gmail.com · jp.timbercret@gmail.com · ca.timbercret@gmail.com
Fabrica: León de la barra 220, Lo Espejo, Santiago, Chile.
Showroom: Centro Comercial Lo Castillo, Candelaria Goyenechea 3820, loc. 200, nivel -1, subsuelo, Vitacura, Santiago, Chile.
Redes sociales: @timbercret · @decotimber_
Ficha técnica · 2026